DIALux

Teren 1

Plan sytuacyjny opraw

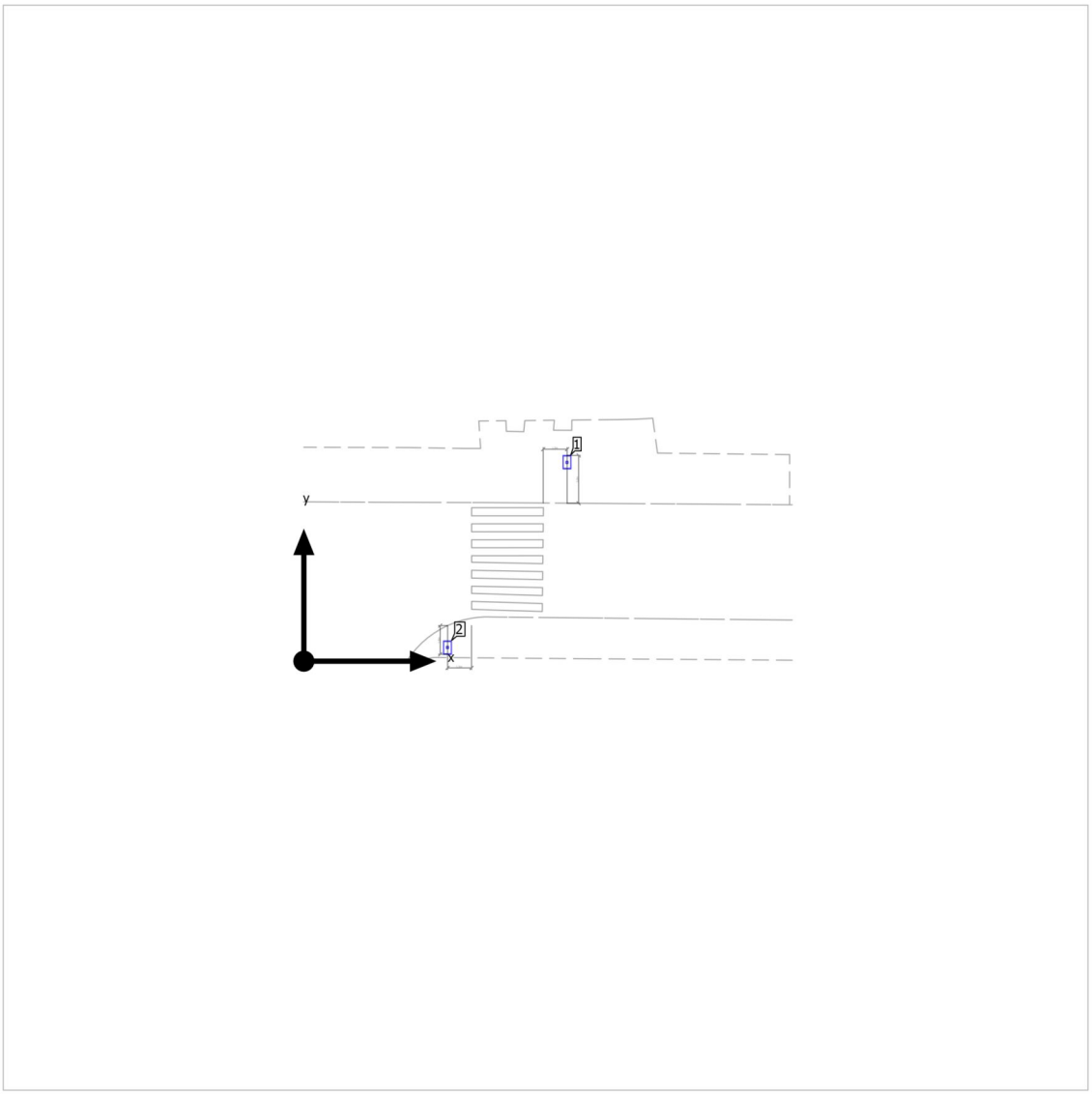

Teren 1

Plan sytuacyjny opraw

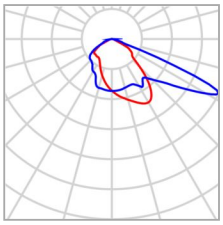

Producent	ROSA	P	79.0 W
Numer artykułu	2223135/6/P2/10kV	Φ_{Oprawa}	10298 lm
Nazwa artykułu	CUDDLE II LED REG 72 5000K P2		
Wyposażenie	1x 24xHP3535 72 5000K		

Pojedyncze oprawy

X	Y	Wysokość montażu	Oprawa
16.501 m	12.491 m	6.000 m	1
9.005 m	0.836 m	6.000 m	2

Teren 1

Lista opraw

Φ_{razem}	P_{razem}	Skuteczność świetlna
20596 lm	158.0 W	130.4 lm/W

Szt.	Producent	Numer artykułu	Nazwa artykułu	P	Φ	Skuteczność świetlna
2	ROSA	2223135/6/P2/10kV	CUDDLE II LED REG 72 5000K P2	79.0 W	10298 lm	130.4 lm/W

Teren 1 (Scena świetlna 1)

Obiekty obliczeniowe

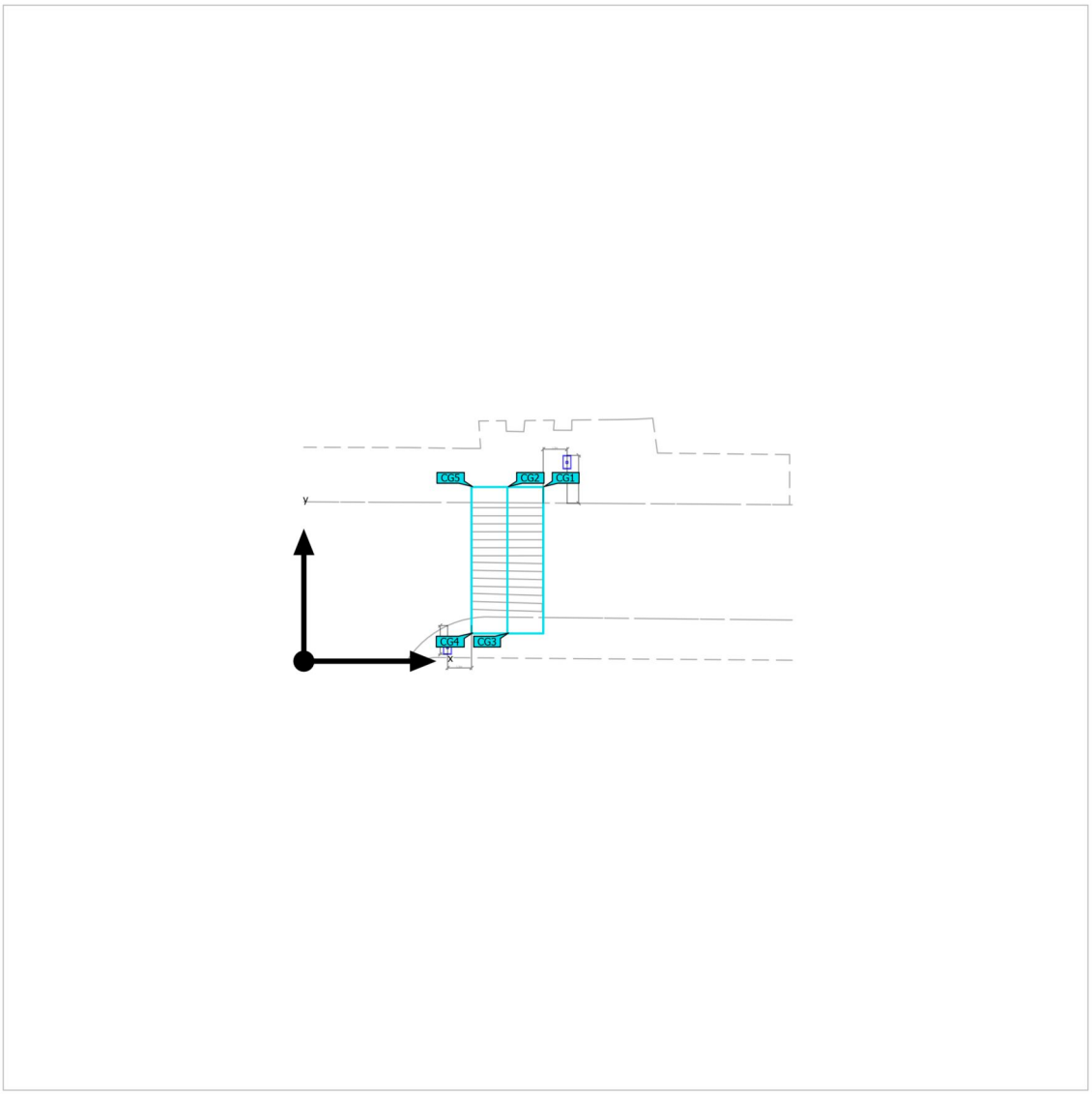

Teren 1 (Scena świetlna 1)

Obiekty obliczeniowe

Powierzchnie obliczeniowe

Właściwości	Ē	$E_{min.}$	E_{maks}	U_o (g_1)	g_2	Indeks
pl. pozioma Poziome natężenie oświetlenia Wysokość: 0.000 m	67.3 lx	39.0 lx	95.8 lx	0.58	0.41	CG1
pl. pionowa 1 Prostopadłe natężenia oświetlenia Wysokość: 1.000 m	38.2 lx	23.5 lx	56.4 lx	0.62	0.42	CG2
pl. pionowa 2 Prostopadłe natężenia oświetlenia Wysokość: 1.000 m	40.0 lx	24.5 lx	56.1 lx	0.61	0.44	CG3
pl. punktów kontrolnych Pionowe natężenie oświetlenia Rotacja: 0.0°, Wysokość: 1.000 m	18.1 lx	9.83 lx	36.7 lx	0.54	0.27	CG4
pl. punktów kontrolnych Pionowe natężenie oświetlenia Rotacja: 180.0°, Wysokość: 1.000 m	19.3 lx	10.9 lx	40.6 lx	0.56	0.27	CG5

Profil użytkowania: Ustawienie wstępne DIALux (5.1.4 Standard (obszar ruchu na zewnątrz))

Teren 1 (Scena świetlna 1)

pl. pozioma

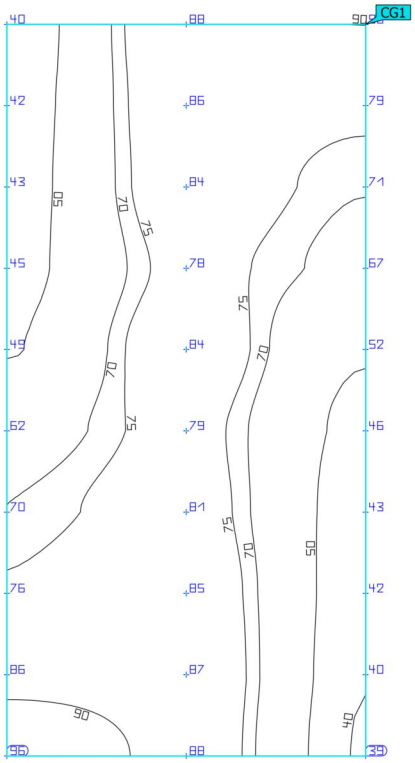



Właściwości	Ē	$E_{min.}$	E_{maks}	U_o (g_1)	g_2	Indeks
pl. pozioma Poziome natężenie oświetlenia Wysokość: 0.000 m	67.3 lx	39.0 lx	95.8 lx	0.58	0.41	CG1

Profil użytkowania: Ustawienie wstępne DIALux (5.1.4 Standard (obszar ruchu na zewnątrz))

Teren 1 (Scena świetlna 1)

pl. pionowa 1

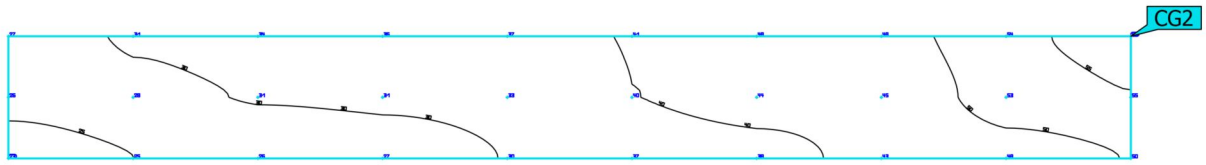

Właściwości	Ē	$E_{min.}$	E_{maks}	U_o (g_1)	g_2	Indeks
pl. pionowa 1 Prostopadłe natężenia oświetlenia Wysokość: 1.000 m	38.2 lx	23.5 lx	56.4 lx	0.62	0.42	CG2

Profil użytkowania: Ustawienie wstępne DIALux (5.1.4 Standard (obszar ruchu na zewnątrz))

Teren 1 (Scena świetlna 1)

pl. pionowa 2

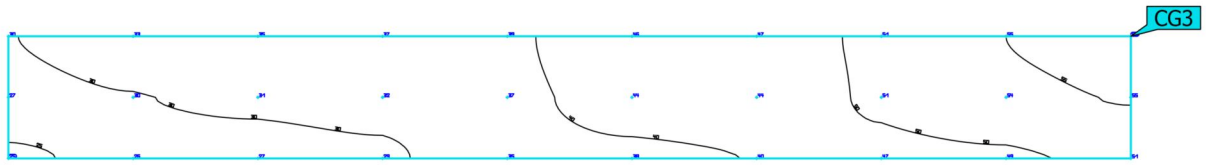

Właściwości	Ē	$E_{min.}$	E_{maks}	U_o (g_1)	g_2	Indeks
pl. pionowa 2 Prostopadłe natężenia oświetlenia Wysokość: 1.000 m	40.0 lx	24.5 lx	56.1 lx	0.61	0.44	CG3

Profil użytkowania: Ustawienie wstępne DIALux (5.1.4 Standard (obszar ruchu na zewnątrz))

Teren 1 (Scena świetlna 1)

pl. punktów kontrolnych

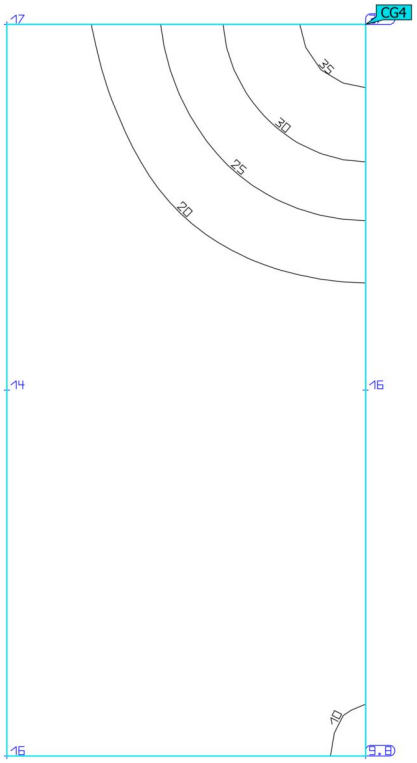



Właściwości	Ē	$E_{min.}$	E_{maks}	U_o (g_1)	g_2	Indeks
pl. punktów kontrolnych Pionowe natężenie oświetlenia Rotacja: 0.0°, Wysokość: 1.000 m	18.1 lx	9.83 lx	36.7 lx	0.54	0.27	CG4

Profil użytkowania: Ustawienie wstępne DIALux (5.1.4 Standard (obszar ruchu na zewnątrz))

Teren 1 (Scena świetlna 1)

pl. punktów kontrolnych

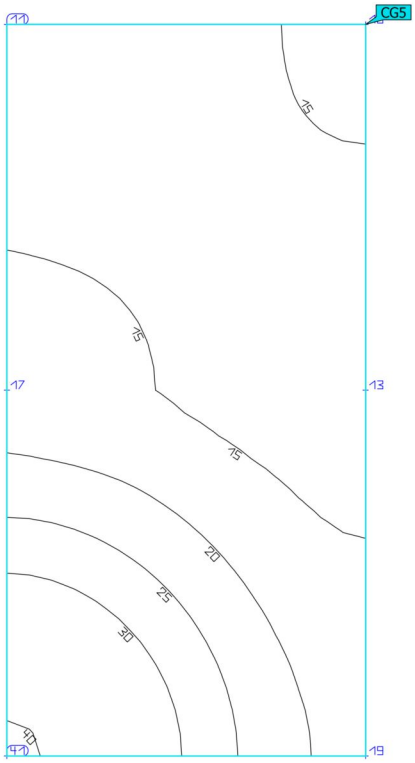



Właściwości	Ē	$E_{min.}$	E_{maks}	U_o (g_1)	g_2	Indeks
pl. punktów kontrolnych Pionowe natężenie oświetlenia Rotacja: 180.0°, Wysokość: 1.000 m	19.3 lx	10.9 lx	40.6 lx	0.56	0.27	CG5

Profil użytkowania: Ustawienie wstępne DIALux (5.1.4 Standard (obszar ruchu na zewnątrz))